colibri	Medidas do Produto	Medida final
	Nome: Bancada Connect	Comp. / Alt. / Prof.
	Cód.: 1.871	1600 x 592 x 361

Frontal

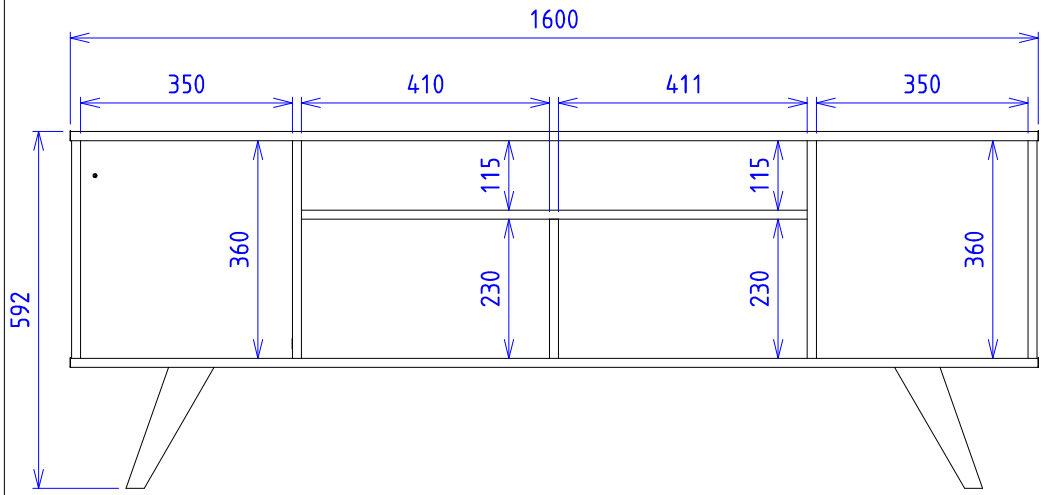
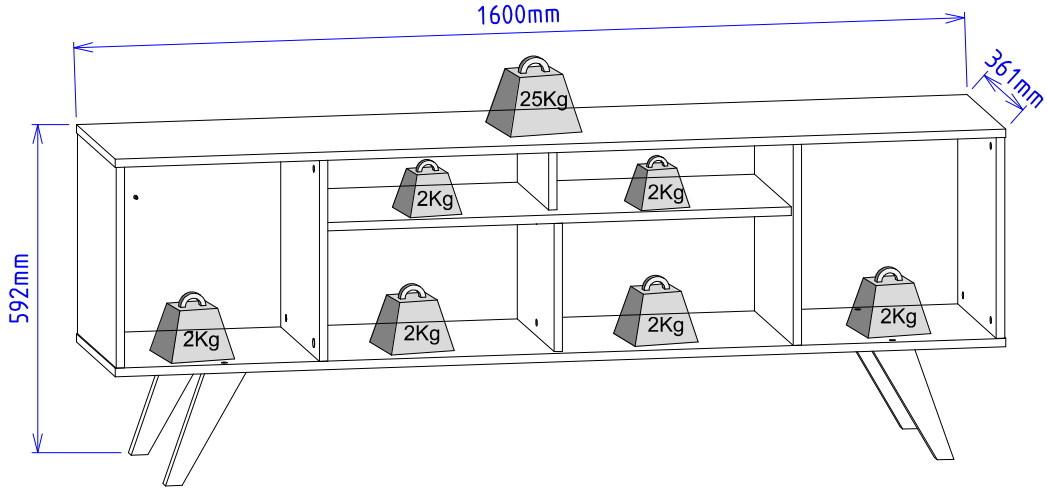
Perspectiva